Véhicules Utilitaires

Le Crafter Châssis

Tarifs au 22 juillet 2026
Année-modèle 2027

Sommaire

Principales différences avec la version précédente

- AM2027
- Ouverture des codes extension de garantie optionnels (EJ8 & EB9)

Équipements de série

03 Principaux équipements de série par finition

Tarifs

04 Tarifs (HT)

Finitions

05-06 Crafter Châssis Business

Options

07 Packs d'équipements
08 Packs France
09 Infotainment
10 Assistance à la conduite
10 Confort
11 Chauffage & Climatisation
11-13 Configuration châssis
14 Aménagement système électrique
15 Visibilité
16 Vitrage
16 Carrosserie
16-17 Mécanique & Homologation
18 Équipements
18 Sécurité
18 Jantes & Pneumatiques

Peintures

20 Peintures unies
20 Peinture métallisée
20 Peinture nacrée
21-22 Peintures spéciales

Habillages

23 Sellerie
23 Sièges / tableau de bord haut-bas / plancher

Caractéristiques techniques

24 Caractéristiques techniques : Traction
25 Caractéristiques techniques : Propulsion
26 Caractéristiques techniques : 4MOTION
27 Charge & fuel

Label pneumatiques

28 Réglementation étiquetage pneumatiques

Dimensions

29 Dimensions Crafter Châssis
30 Dimensions Crafter Châssis avec option plateau

Offres

31 Un prestataire unique pour tous vos véhicules
31 CarePort

La photo de couverture est proposée à titre d'illustration, les caractéristiques du véhicule présenté peuvent être différentes de la gamme Crafter commercialisée en France.

Pour naviguer dans ce document vous pouvez :

- Cliquer sur les onglets en haut de page pour accéder la première page de la section
- Ou via le sommaire pour accéder directement à la page désirée

Lorsque vous rencontrez ces symboles dans le document cliquez pour :

Faire un zoom | **Voir le visuel** | **Accéder à une vidéo** | **Fermer zoom ou visuel**

Principaux équipements
de série

Crafter Châssis Business

Simple cabine

- Système de climatisation semi automatique "Climatic"
- Préparation pour caméra de recul, incluant la caméra comme équipement joint
- Siège conducteur suspendu avec réglage de l'inclinaison du dossier, de l'assise dans le sens longitudinal, en hauteur et de l'inclinaison. Réglage électrique des lombaires et 2 accoudoirs
- Banquette double pour passagers à droite, avec rangement sous l'assise et dossier central rabattable
- Garniture de plancher dans la cabine en caoutchouc
- Boîte à gants au format A4 fermant à clé
- 4 porte-gobelets dans le tableau de bord
- Vide poche en partie centrale du tableau de bord avec espaces de rangement en partie haute
- Rangements de pavillon au-dessus du pare-brise avec 2 emplacements et illumination individuelle pour chaque siège
- Pare-brise en verre feuilleté athermique
- Système multimédia "Composition Media" avec écran tactile 10"
- Préparation VW Connect
- Système d'appel d'urgence e-Call
- **Pack Technique :** Airbag conducteur et passager avec désactivation de l'airbag passager avant, Asisstant maintien de voie, Détecteur de fatigue, Fonctionnement intermittent des essuie-glaces avec détecteur de pluie, Front Assist avec fonction de freinage d'urgence city, volant multifonction 3 branches, Éclairage de jour avec allumage automatique des projecteurs, fonction leaving home et fonction coming home manuelle
- **Pack Assistance :** Limiteur de vitesse et limiteur de vitesse prédictif
  Régulateur de vitesse (GRA) électronique

Double cabine

- Interface mobile confort avec fonction de charge à induction
- Commande Vocale
- Ordinateur de bord
- Connectiques : prises 12V (à gauche du volant, à gauche en partie haute du tableau de bord), prise AUX-IN à droite en partie haute du tableau de bord et prise USB à droite en partie haute du tableau de bord
- Préparation pour caméra de recul, incluant la caméra comme équipement joint
- Système de contrôle électronique de la trajectoire (ESP) et système d'antiblocage des freins (ABS)
- Assistant de démarrage en côte
- Rétroviseurs extérieurs gauche et droit avec clignotant intégré, zone grand angle, réglables et dégivrables électriquement
- Phares doubles halogènes
- 2 télécommandes de déverrouillage des portes avec clé escamotable
- Pare-chocs à l'avant en gris et peint dans la teinte du véhicule dans sa partie haute
- 4 jantes en acier 6 1/2 J x 16
- Roue de secours
- **Pack Technique :** Airbag conducteur et passager avec désactivation de l'airbag passager avant, Asisstant maintien de voie, Détecteur de fatigue, Fonctionnement intermittent des essuie-glaces avec détecteur de pluie, Front Assist avec fonction de freinage d'urgence city, volant multifonction 3 branches, Éclairage de jour avec allumage automatique des projecteurs, fonction leaving home et fonction coming home manuelle
- **Pack Assistance :** Limiteur de vitesse et limiteur de vitesse prédictif
  Régulateur de vitesse électronique

Découvrir

Tarifs (HT)

	Réf	Libellé	Moteur	Puiss. réelle (ch)	Norme d'émissions (EURO)	Boîte de vitesses	Puiss. fiscale (CV)[1]	Conso Mixte WLTP (L/100km) cycle WLTP*	Émission CO2 (g/km) cycle WLTP*	Homologation	Business S5S	Business + Plateau ZP1	Business + Préparation benne W67	Business + Benne Simple Gruau W61	Business + Benne Coffre Gruau W73 ou W74	Business + Caisse Grand volume déménagement avec capucine W78	Business + Caisse Grand volume messagerie avec déflecteur W79
Crafter Châssis Simple Cabine L3	SZBB4A	Crafter Châssis SC 35 L3 Traction	2.0 TDI	140	Euro 6	BVM6	7[1]	8,6	271	VU - Type N1	–	**48 600 €**	**48 155 €**	–	–	–	–
	SZBB8A	Crafter Châssis SC 35 L3 Traction	2.0 TDI	177	Euro 6	BVM6	7[1]	8,8	280	VU - Type N1	–	**50 850 €**	**50 405 €**	–	–	–	–
	SZBB6A	Crafter Châssis SC 35 L3 Traction	2.0 TDI	163	Euro VI	BVM6	7[1]	13,4	351	VU - Type N2	**48 870 €**	–	–	–	–	–	–
	SZBB6B	Crafter Châssis SC 35 L3 Traction	2.0 TDI	163	Euro VI	BVA8	7[1]	13,4	351	VU - Type N2	**51 220 €**	–	–	–	–	–	–
	SZBB6Z	Crafter Chassis SC L3 4MOTION	2.0 TDI	163	Euro VI	BVA8	7[1]	13,4	351	VU - Type N2	**55 640 €**	–	–	–	–	–	–
	SZBD6C	Crafter Châssis SC 50 (détaré 3,5 t) L3 Propulsion (Roues Jumelées)	2.0 TDI	163	Euro VI	BVM6	7[1]	12,9	339	VU - Type N2	**49 950 €**	**51 980 €**	–	**58 200 €**	**59 450 €**	–	–
	SZBD6D	Crafter Châssis SC 50 (détaré 3,5 t) L3 Propulsion (Roues Jumelées)	2.0 TDI	163	Euro VI	BVA8	7[1]	12,9	339	VU - Type N2	**52 350 €**	**54 380 €**	–	–	–	–	–
Crafter Châssis Simple Cabine L4	SZCB8A	Crafter Châssis SC 35 L4 Traction	2.0 TDI	177	Euro 6	BVM6	7[1]	9	283	VU - Type N1	–	**52 950 €**	–	–	–	–	–
	SZCB6A	Crafter Châssis SC 35 L4 Traction	2.0 TDI	163	Euro VI	BVM6	7[1]	13,4	351	VU - Type N2	**50 170 €**	–	–	–	–	**68 120 €**	**67 320 €**
	SZCB6B	Crafter Châssis SC 35 L4 Traction	2.0 TDI	163	Euro VI	BVA8	7[1]	13,4	351	VU - Type N2	**52 570 €**	–	–	–	–	**70 520 €**	**69 720 €**
	SZCD6C	Crafter Châssis SC 50 (détaré 3,5 t) L4 Propulsion (Roues Jumelées)	2.0 TDI	163	Euro VI	BVM6	7[1]	12,9	339	VU - Type N2	**51 680 €**	**54 000 €**	–	–	**61 380 €**	**69 250 €**	**68 450 €**
	SZCD6D	Crafter Châssis SC 50 (détaré 3,5 t) L4 Propulsion (Roues Jumelées)	2.0 TDI	163	Euro VI	BVA8	7[1]	13,4	352	VU - Type N2	**54 080 €**	**56 400 €**	–	–	–	–	–
Crafter Châssis Double Cabine L3	SZHB8A	Crafter Châssis DC 35 L3 Traction	2.0 TDI	177	Euro 6	BVM6	7[1]	9	284	VU - Type N1	–	**54 100 €**	–	–	–	–	–
	SZHD6C	Crafter Châssis DC 50 (détaré 3,5 t) L3 Propulsion (Roues Jumelées)	2.0 TDI	163	Euro VI	BVM6	7[1]	12,9	339	VU - Type N2	**53 750 €**	**55 100 €**	–	–	–	–	–
Crafter Châssis Double Cabine L4	SZIB8A	Crafter Châssis DC 35 L4 Traction	2.0 TDI	177	Euro 6	BVM6	7[1]	9,2	287	VU - Type N1	–	**56 360 €**	–	–	–	–	–
	SZID6C	Crafter Châssis DC 50 (détaré 3,5 t) L4 Propulsion (Roues Jumelées)	2.0 TDI	163	Euro VI	BVM6	7[1]	12,9	339	VU - Type N2	**55 480 €**	**57 360 €**	–	–	–	–	–

*Les consommations/émissions CO2 mixtes cycle WLTP désignent les données applicables en fonction de la finition choisie hors options. Veuillez vous référer au configurateur du site web afin de connaître les émissions de CO2 et la consommation de carburant WLTP de la configuration précise choisie, options incluses.
**Frais de transport inclus : 2052,50 € HT.
Malgré le soin apporté à ce programme de commande, celui-ci ne peut être complètement exhaustif. Nous vous rappelons donc la nécessité de tester systématiquement votre véhicule à l'aide du configurateur avant toute commande pour vous assurer que toutes les combinaisons et compatibilités aient bien été balayées, et que les émissions de CO2 aient bien été vérifiées.
[1]Selon la configuration, le modèle peut afficher une puissance fiscale de 5 à 7 CV fiscaux.

Crafter Châssis Business
Équipements de série

Version précédente à l'image

1

2

1 Jantes en acier 6 1/2 J x 16
2 Visuel présentant un plateau et un coffre en option

Sécurité

- Antidémarrage électronique
- Assistant de démarrage en côte
- Préparation pour caméra de recul, incluant la caméra comme équipement joint
- Ceintures de sécurité automatique 3 points avec réglage hauteur ceinture avant et rétracteurs de ceinture électrique avant
- Système de contrôle électronique de la trajectoire (ESP) et système d'antiblocage des freins (ABS)
- Éclairage diurne
- Freins à disque à l'avant, 16" (diamètre 303 mm)
- Préparation pour éthylotest antidémarrage
- Limiteur de vitesse (non déconnectable) à 120 km/h pour les versions propulsion L3 122ch roues jumelées et 130 km/h pour les propulsion L3 177 ch roues jumelées
- Phares doubles halogènes
- Vibreur et témoin d'alerte pour ceinture du conducteur et du passager avant non attachée (pour Crafter 2 ou 3 places)
- Signal sonore et lumineux de ceintures avant non bouclées et signal lumineux de ceintures arrière non bouclées (pour Crafter 6 ou 7 places)
- **Pack Technique :** Airbag conducteur et passager avec désactivation de l'airbag passager avant, Asisstant maintien de voie, Détecteur de fatigue, Fonctionnement intermittent des essuie-glaces avec détecteur de pluie, Front Assist avec fonction de freinage d'urgence city, volant multifonction 3 branches, Éclairage de jour avec allumage automatique des projecteurs, fonction leaving home et fonction coming home manuelle
- **Pack Assistance :** Limiteur de vitesse et limiteur de vitesse prédictif Régulateur de vitesse électronique

Extérieur

- Pare-brise en verre feuilleté athermique
- Pare-choc avant gris et peint dans la teinte de la carrosserie en partie haute
- Rétroviseurs extérieurs sur étrier, avec clignotant à LED intégré et zone grand angle
- Traverse arrière vissée en version large avec L = 1 899 mm et H = 258 mm
- 4 jantes en acier 6 1/2 J x 16 avec charge de 1050 kg, couleur gris clair
- Roue de secours (jante en acier) avec pneu normal avec outillage de bord et cric
- Pneus 205/75 R 16 C 113/111, à résistance au roulement optimisée
- Poids total admissible 3 500 kg (ou 5t en option)
- Protections centrales de roue

Extension de garantie

- 5 ans de garantie kilométrage maximal 150 000 km*

*Garantie 5 ans ou 150 000 km avec kilomètres illimités les deux premières années

Crafter Châssis Business
Équipements de série

1

2

3

4

1 Climatisation semi-automatique
2 Volant multifonction
3 Banquette double pour passagers à droite
4 Siège conducteur suspendu 'Ergo Confort'
5 Système multimédia : "Composition Media"
6 Banquette double pour les passagers et porte-objets au dessus du pare-brise

5

6

Intérieur

- Banquette double pour passagers à droite, avec rangement sous l'assise et dossier central rabattable
- Boîte à gants avec volet fermant à clé, éclairée
- Garniture de plancher dans la cabine en caoutchouc
- Galerie vide-poches au dessus du pare-brise
- Sellerie en tissu, dessin "Austin"
- Siège conducteur suspendu avec réglage de l'inclinaison du dossier, de l'assise dans le sens longitudinal, en hauteur et de l'inclinaison. Réglage électrique des lombaires et 2 accoudoirs

Confort/Infotainment

- Verrouillage centralisé avec système de démarrage sans clé «Keyless Start»
- Système multimédia "Composition Media" avec écran tactile 10"
- Préparation VW Connect
- Interface mobile confort avec fonction de charge à induction
- Système d'appel d'urgence e-Call
- 4 haut-parleurs : 2 haut-parleurs d'aigu, 2 haut-parleurs de basse
- Commande Vocale
- Borne plate électrique et appareil de commande de fonctionnement 1 avec programmation ABH (sauf sur châssis plateau)
- Digital Cockpit
- Alternateur triphasé 140 A
- Batterie 420 A (70 Ah)
- Prise 12 V et 4 porte-gobelets dans le tableau de bord
- Limiteur de vitesse et limiteur de vitesse prédictif
- Régulateur de vitesse électronique
- Système Start / Stop avec récupération de l'énergie de freinage
- Verrouillage centralisé avec radiocommande et commande intérieure
- Système de climatisation semi automatique "Climatic" dans la cabine
- Rangements de pavillon au format A4 avec 2 emplacements et lampes de lecture pour chaque siège
- 4 porte-gobelets dans le tableau de bord
- **Connectiques** : prises 12 V (à gauche du volant, à droite en partie haute du tableau de bord), prise AUX-IN à droite en partie haute du tableau de bord et prise USB à droite en partie haute du tableau de bord
- Vide poche en partie centrale du tableau de bord
- 3 espaces de rangement en partie haute du tableau de bord

Options

Pour toujours plus de personnalisation

Packs d'équipements		Prix (HT)	Simple Cabine Business	Double Cabine Business
PACK TECHNIQUE				
ZVG	- Airbag conducteur et passager avant avec désactivation de l'airbag passager avant - 4UF - Assistant maintien de voie «Lane Assist» - 7Y4 - Détecteur de fatigue - EM1 - Fonctionnement intermittent des essuie-glaces avec détecteur de pluie - 8N6 - Limiteur de vitesse - 8T9 - Front Assist avec fonction de freinage d'urgence city - 6K2 - Volant multifonction 3 branches -2ZA - Éclairage de jour avec allumage automatique des projecteurs, fonction leaving home et fonction coming home manuelle - 8K3	Série	●	●
PACK ASSISTANCE				
PVA	- Limiteur de vitesse et limiteur de vitesse prédictif - LT2 - Régulateur de vitesse (GRA) électronique - 8T2	Série	●	●

(●) De série. (○) En option. (–) Non disponible. Malgré le soin apporté à ce programme de commande, celui-ci ne peut être complètement exhaustif. Toute configuration devra au préalable être validée par le configurateur Volkswagen Véhicules Utilitaires. Dans le cas contraire, la marque ne pourra pas être tenue responsable en cas non constructibilité et données de consommation et émissions de CO2 différentes.

Options

Pour toujours plus de personnalisation

		Prix (HT)	Simple Cabine Business	Double Cabine Business
Packs France				
PACK "PRÉPARATION BENNE"				
BEN	- 2ème batterie avec relais de coupure et surveillance de la batterie (batterie AGM) - 8FE - Suspension, amortissement et stabilisation renforcés - 2MG - Préparation pour attelage : câblage, prise de courant, calculateur et support d'attelage - 1D8 - Traverse arrière terminale en version large avec L = 1 899 mm et H = 258 mm - AT4 - Sans plaque de protection de soubassement - 0S0	1 032 €	○	○
PACK "PRÉPARATION CAISSE GRAND VOLUME"				
CGV	- 2ème batterie avec relais de coupure et surveillance de la batterie (batterie AGM) - 8FE - Suspension, amortissement et stabilisation renforcés - 2MG - Préparation pour hayon de chargement électrique - 5S4 - Bloc de feux arrière avec câbles plus longs (longueur de câble +1,5 m) - 8SE - Préparation pour 3e feu stop surélevé - 8R6 - Garnitures de siège en tissu robuste, dessin "Marathon" - N1C	1 125 €	○	–

(●) De série. (○) En option. (–) Non disponible. Malgré le soin apporté à ce programme de commande, celui-ci ne peut être complètement exhaustif. Toute configuration devra au préalable être validée par le configurateur Volkswagen Véhicules Utilitaires. Dans le cas contraire, la marque ne pourra pas être tenue responsable en cas non constructibilité et données de consommation et émissions de CO2 différentes.

Options

Pour toujours plus de personnalisation

		Prix (HT)	Simple Cabine Business	Double Cabine Business
Infotainment				
NZ2	Système d'appel d'urgence e-Call	Série	●	●
QV3	Réception de radio numérique (DAB+)	Série	●	●
9WH	App Connect sans fil pour Apple Carplay & Andoid Auto	Série	●	●
R23	Préparation VW Connect et VW Connect Plus sans navigation (3 ans) pour Z65	Série	●	●
R27	Préparation VW Connect et VW Connect Plus avec navigation (3 ans) pour Z67 et Z68	0 €	○	○
Z65	**Autoradio "Composition" avec écran tactile couleur de 10"** - 2 interfaces USB-C dans le tableau de bord avec puissance de recharge jusqu'à 45 W - U9E - 4 haut-parleurs: 2 haut-parleurs d'aigus, 2 haut-parleurs de graves - 8RE - Infotainment 10,4" - I8U - Bluetooth + recharge par induction - 9ZQ **Attention** : Oblige R23 préparation VW Connect et VW Connect Plus	Série	●	●
Z67	**Système de navigation "Discover Média" avec écran tactile couleur de 10"** - 2 interfaces USB-C dans le tableau de bord avec puissance de recharge jusqu'à 45 W - U9E - 4 haut-parleurs: 2 haut-parleurs d'aigus, 2 haut-parleurs de graves - 8RE - Système de navigation - 7UY - Système Infotainment avec options modulaires extensibles 10,4" - 8DF - Bluetooth + recharge par induction - 9ZQ **Attention** : Oblige R27 préparation pour VW Connect et VW Connect Plus avec navigation (3 ans)	1 386 €	○	○

(●) De série. (○) En option. (–) Non disponible. Malgré le soin apporté à ce programme de commande, celui-ci ne peut être complètement exhaustif. Toute configuration devra au préalable être validée par le configurateur Volkswagen Véhicules Utilitaires. Dans le cas contraire, la marque ne pourra pas être tenue responsable en cas non constructibilité et données de consommation et émissions de CO2 différentes.

Options

Pour toujours plus de personnalisation

		Prix (HT)	Simple Cabine Business	Double Cabine Business
Assistance à la conduite				
KA8	Préparation pour caméra de recul y compris la caméra comme équipement joint	Série	●	●
QR9	Système de détection de la signalisation routière	Série	●	●
ZA3	Fonctionnement intermittent des essuie-glace avec détecteur de pluie et circuit d'éclairage automatique des phares	61 €	○	○
Confort				
3SF	Siège confort «Plus» à droite, dans la 1ère rangée de sièges (réglage de la longueur, de la hauteur et de l'inclinaison de l'assise, du soutien lombaire et accoudoirs des deux côtés)	-91 €	○	○
3SS	Banquette double pour 2 passagers avec grand espace de rangement sous les assises relevables séparément, d'une table au dos de la place du milieu (rabattable) avec porte-gobelet et porte-stylo	Série	●	●
3TP	Siège suspendu «ergoComfort» à gauche, dans la 1ère rangée de sièges (réglage de la longueur, de la hauteur et de l'inclinaison de l'assise, du soutien lombaire et accoudoirs des deux côtés)	Série	●	●
4Z3	Boîte à gants avec volet fermant à clé, éclairée	28 €	○	○
5AC	Garniture de plancher dans la cabine en caoutchouc	Série	●	●
EU4	4 prises 12 V dans la cabine (trois dans le tableau de bord, une l'armature de siège gauche)	69 €	○	○
N0C	Garnitures de siège en bi-matière, dessin "Mesh"	67 €	○	○
N2C	Garnitures de siège en bi-matière, dessin "Marathon"	0 €	○	○
QE4	Pack vide-poches 2 : rangements de pavillon au format A4 avec 2 emplacements. 1 DIN et lampe de lecture	Série	●	●
9JC	Version fumeur : prise 12 V avec allume-cigare, cendriers et 4 porte-gobelets dans le tableau de bord	36 €	○	○

(●) De série. (○) En option. (–) Non disponible. Malgré le soin apporté à ce programme de commande, celui-ci ne peut être complètement exhaustif. Toute configuration devra au préalable être validée par le configurateur Volkswagen Véhicules Utilitaires. Dans le cas contraire, la marque ne pourra pas être tenue responsable en cas non constructibilité et données de consommation et émissions de CO2 différentes.

Options

Pour toujours plus de personnalisation

		Prix (HT)	Simple Cabine Business	Double Cabine Business
Chauffage & Climatisation				
KH6	Climatisation semi automatique "Climatic" dans la cabine	Série	●	●
Configuration châssis				
5S4	Préparation pour hayon de chargement électrique **Attention** : oblige une 2ème batterie	129 €	○	○
AT2	Traverse arrière en version étroite avec L = 1 149 mm et H = 225 mm, vissée **Attention** : Obligations multiples	Série	●	●
AT4	Traverse arrière en version large avec L = 1 899 mm et H = 258 mm, vissée	59 €	○	○

(●) De série. (○) En option. (–) Non disponible. Malgré le soin apporté à ce programme de commande, celui-ci ne peut être complètement exhaustif. Toute configuration devra au préalable être validée par le configurateur Volkswagen Véhicules Utilitaires. Dans le cas contraire, la marque ne pourra pas être tenue responsable en cas non constructibilité et données de consommation et émissions de CO2 différentes.

Options

Pour toujours plus de personnalisation

	Configuration châssis plateau	Prix (HT)	Simple Cabine Business	Double Cabine Business
ZP1	**Pack Plateau L3 simple cabine :** - Feux de repérage latéraux [8F1] - Plancher de plateau, ridelles en aluminium (rabattables), œillets d'arrimage, marchepieds (arrière sur ridelle) [5HK] - Poids du plateau roues simples : 257 kg, roues jumelées : 316 kg	Série	●	-
	Pack Plateau L4 simple cabine - Équipements identiques au plateau L3 (8F1, 5HK) - Poids du plateau roues simples : 295 kg, roues jumelées : 367 kg	Série	●	-
	Pack Plateau L3 double cabine - Équipements identiques au plateau L3 (8F1, 5HK) - Poids du plateau : 209 kg, roues jumelées : 248 kg	Série	-	●
	Pack Plateau L4 double cabine - Équipements identiques au plateau L3 (8F1, 5HK) - Poids du plateau : 251 kg, roues jumelées : 311 kg	Série	-	●

(●) De série. (○) En option. (-) Non disponible. Malgré le soin apporté à ce programme de commande, celui-ci ne peut être complètement exhaustif. Toute configuration devra au préalable être validée par le configurateur Volkswagen Véhicules Utilitaires. Dans le cas contraire, la marque ne pourra pas être tenue responsable en cas non constructibilité et données de consommation et émissions de CO2 différentes.

Options

Pour toujours plus de personnalisation

	Configuration châssis	Prix (HT)	Simple Cabine Business	Double Cabine Business
ZP3	**Préparation pour benne basculante sur trois côtés** - 2ème batterie avec relais de coupure et surveillance de la batterie (batterie AGM) - 8FE - Borne plate électrique et appareil de commande de fonctionnement 1 avec programmation - IS2 - Lunette arrière - KHM - Préparation pour feux de position latéraux - - Préparation pour véhicule à benne basculante sur trois côtés - 5HN - Rétroviseur intérieur de sécurité, à réglage jour/nuit - 4L2	1 316 €	○	○
ZVC	**Préparation pour fourgon de livraison avec porte arrière ou porte roulante** - Feux arrière avec câbles plus longs (longueur de câble +1,5 m) - 8SE - Feux de position sur le toit, à l'avant - 6S3 - Protection anti-encastrement à l'arrière - 0S1 - Préparation pour éclairage du compartiment de charge - 9CX - Traverse arrière en version étroite avec L = 1 149 mm et H = 225 mm, vissée - AT2 **Attention** : Oblige 8R6 Préparation pour le 3ème feu stop, surélevé. De Série sur Caisses Grand Volume	440 €	○	-

(●) De série. (○) En option. (-) Non disponible. Malgré le soin apporté à ce programme de commande, celui-ci ne peut être complètement exhaustif. Toute configuration devra au préalable être validée par le configurateur Volkswagen Véhicules Utilitaires. Dans le cas contraire, la marque ne pourra pas être tenue responsable en cas non constructibilité et données de consommation et émissions de CO2 différentes.

Options

Pour toujours plus de personnalisation

Aménagement système électrique

		Prix (HT)	Simple Cabine Business	Double Cabine Business
8FE	2ème batterie avec relais de coupure et surveillance de la batterie (batterie AGM de 92 Ah / 520 A) **Attention** : Oblige borne plate électrique pour le contrôle de la batterie	474 €	○	○
8FK	2ème batterie avec relais de coupure et surveillance de la batterie (batterie humide de 95 Ah / 450 A) **Attention** : Oblige borne plate électrique pour le contrôle de la batterie	474 €	○	○
8HI	2ème alternateur triphasé avec 180 A **Attention** : Oblige préparations multiples	805 €	○	○
9BE	Commutateur principal de batterie	133 €	○	○
9Z3	Prise 230 V situé à droite sur le socle du siège conducteur, puissance délivrée 300 W / 30 A. Après extinction du moteur, cette prise peut fonctionner encore 10 minutes	223 €	○	○
IS1	Borne plate électrique	-275 €	○	○
IS2	Borne plate électrique et appareil de commande de fonctionnement 1 avec programmation ABH **Attention** : Non disponible sur Crafter Plateau	Série	●	●
IS3	Borne plate électrique et appareil de commande fonctionnement 1 avec préparation télématique et avec programmation ABH	290 €	○	○
IS4	Appareil de commande de fonctionnement 1	-101 €	○	○
IS5	Borne plate électrique et appareil de commande de fonctionnement 1	-48 €	○	○
NY2	Batterie avec capacité augmentée	50 €	○	○
NY4	Batterie AGM à capacité augmentée (520 A / 92 Ah) et alternateur avec capacité augmentée 250 A	368 €	○	○
NY5	Batterie AGM à capacité augmentée (520 A / 92 Ah)	133 €	○	○

(●) De série. (○) En option. (–) Non disponible. Malgré le soin apporté à ce programme de commande, celui-ci ne peut être complètement exhaustif. Toute configuration devra au préalable être validée par le configurateur Volkswagen Véhicules Utilitaires. Dans le cas contraire, la marque ne pourra pas être tenue responsable en cas non constructibilité et données de consommation et émissions de CO2 différentes.

Options

Pour toujours plus de personnalisation

		Prix (HT)	Simple Cabine Business	Double Cabine Business
Visibilité				
6XN	Rétroviseurs extérieurs réglables et dégivrables électriquement	Série	●	●
8F1	Feux de position latéraux	Série	●	●
8IT	Phares principaux à LED avec éclairage jour à LED	1 212 €	○	○
8R6	Préparation pour le 3ème feu stop, surélevé	28 €	○	○
8SE	Feux arrière avec câbles plus longs (longueur de câble +1,5 m)	47 €	○	○
8SX	Préparation pour feux arrières à LED avec câbles plus longs (longueur de câble +1,5 m) **Attention** : Oblige AT2 Traverse arrière en version étroite avec L = 1 149 mm et H = 225 mm, vissée	47 €	○	○
8WH	Phares antibrouillard avec cornering light	293 €	○	○
9CX	Préparation pour éclairage du compartiment de charge (câble jusqu'à la traverse AR et interrupteur sur le tableau de bord)	124 €	○	○
9H2	Préparation pour clignotants de toit	47 €	○	○
9LX	Préparation pour gyrophares	45 €	○	○
ZB1	Rétroviseurs extérieur sur étrier (homologable à partir d'une largeur de pose de 2160 mm) ainsi que feux de position sur le toit - Feux de position sur le toit, à l'avant - Rétroviseur extérieur sur étrier, à droite, convexe, avec clignotant à LED intégré et zone grand angle - Rétroviseur extérieur sur étrier, à gauche, convexe, avec clignotant à LED intégré et zone grand angle **Attention** : Sauf sur Crafter Plateau	Série	●	●
ZLS	**Pack "Lumière et Visibilité"** - Feux de jour avec allumage automatique des projecteurs et fonctions Coming Home et Leaving Home automatiques - 9I5 - Commutation automatique codes/phares - 8G1 - Déclenchement et cadencement automatique des essuie glaces - 8N6	215 €	○	○

(●) De série. (○) En option. (–) Non disponible. Malgré le soin apporté à ce programme de commande, celui-ci ne peut être complètement exhaustif. Toute configuration devra au préalable être validée par le configurateur Volkswagen Véhicules Utilitaires. Dans le cas contraire, la marque ne pourra pas être tenue responsable en cas non constructibilité et données de consommation et émissions de CO2 différentes.

Options

Pour toujours plus de personnalisation

		Prix (HT)	Simple Cabine Business	Double Cabine Business
Vitrage				
4GF	Pare-brise en verre feuilleté athermique	Série	●	●
4GX	Pare-brise dégivrant en verre feuilleté athermique	299 €	○	○
ZHF	Fenêtre arrière avec rétroviseurs intérieurs de sécurité à réglage jour/nuit - Lunette arrière - Rétroviseur intérieur de sécurité, à réglage jour/nuit	184 €	○	○
Carrosserie				
2JF	Pare-choc avant gris et peint dans la teinte de la carrosserie en partie haute	Série	●	●
Mécanique & Homologation				
0R4	Prise de force sur la boîte de vitesses sans verrouillage ni flasque, avec puissance continue accrue **Attention** : uniquement disponible sur Propulsion, non disponible sur les Crafter Châssis RJ BVM	1 492 €	○	○
0R1	Prise de force sur la boîte de vitesse sans verrouillage ni flasque	1 109 €	○	○
0S0	Sans protection anti-encastrement	Série	●	●
0S1	Protection anti-encastrement à l'arrière (Série sur roues jumelés)	142 €	○	○
0S3	Protection anti-encastrement sur les côtés et à l'arrière **Attention** : Oblige ZP1 Plateau	341 €	○	○
0S4	Protection anti-encastrement sur les côtés **Attention** : Oblige ZP1 Plateau	203 €	○	○

(●) De série. (○) En option. (–) Non disponible. Malgré le soin apporté à ce programme de commande, celui-ci ne peut être complètement exhaustif. Toute configuration devra au préalable être validée par le configurateur Volkswagen Véhicules Utilitaires. Dans le cas contraire, la marque ne pourra pas être tenue responsable en cas non constructibilité et données de consommation et émissions de CO2 différentes.

Options

Pour toujours plus de personnalisation

		Prix (HT)	Simple Cabine Business	Double Cabine Business
Mécanique & Homologation				
1BJ	Suspensions/amortissements renforcés	210 €	○	○
2MG	Suspension/amortissement renforcés et stabilisation renforcée (de série sur les versions Traction EURO VI)	340 €	○	○
KI3	Homologation véhicule utilitaire léger jusqu'à 7 sièges	Série	-	●
US1	Stabilisateur de régime moteur (permet de faire fonctionner des organes auxiliaires lorsque le véhicule est à l'arrêt) **Attention** : Oblige choix borne plate	178 €	○	○
US2	Stabilisateur de régime moteur électronique et variable (permet de faire fonctionner des organes auxiliaires lorsque le véhicule est à l'arrêt) **Attention** : Oblige choix borne plate	178 €	○	○
VV8	Essieu avant renforcé (charge par essieu de 2100 kg pour Crafter roues simples et 2200 kg pour Crafter roues jumelées) **Attention** : De série sur Crafter roues jumelées et Traction EURO VI, ainsi que Crafter Plateau en fonction du poids du modèle	329 €	○	○
W65	PTAC de 5,0 t (permis poids lourd nécessaire) Équipements poids lourd inclus : chronotachygraphe numérique, limiteur de vitesse à 90 km/h, Lane Assist, charge sur essieu avant de 2100 kg **Attention** : uniquement disponible sur roues jumelées	4 162 €	○	○
9NI	Tachygraphe numérique (Smart TCO)	831 €	○	○
4N7	Tableau de bord avec console suppl. y compris 1 logement DIN et 4 logements d'interrupteur supplémentaires	69 €	○	○

(●) De série. (○) En option. (-) Non disponible. Malgré le soin apporté à ce programme de commande, celui-ci ne peut être complètement exhaustif. Toute configuration devra au préalable être validée par le configurateur Volkswagen Véhicules Utilitaires. Dans le cas contraire, la marque ne pourra pas être tenue responsable en cas non constructibilité et données de consommation et émissions de CO2 différentes.

Options

Pour toujours plus de personnalisation

		Prix (HT)	Simple Cabine Business	Double Cabine Business
Équipements				
1D1	Dispositif d'attelage, rigide (y compris système de stabilisation de remorque)	508 €	○	○
1D2	Dispositif d'attelage, amovible (y compris système de stabilisation de remorque)	697 €	○	○
1D7	Préparation pour dispositif d'attelage (y compris stabil. d'attelage) avec câblage, prise courant, calculateur et support d'attelage **Attention** : Sauf sur Crafter Plateau roues jumelées L3	Série	●	●
1D8	Préparation pour dispositif d'attelage (y compris stabil. d'attelage) avec câblage, prise courant, calculateur et support d'attelage	380 €	○	○
6N2	Bas-volet de garde-boue à l'avant et à l'arrière **Attention** : Oblige ZP1 Plateau	112 €	○	○
6N3	Bas-volet de garde-boue à l'avant	62 €	○	○
8QJ	2 clés pliantes avec radiocommande	Série	●	●
8QL	4 clés pliantes avec radiocommande	67 €	○	○
Sécurité				
9P3	Vibreur et témoin d'alerte pour ceinture du conducteur et du passager avant non attachée	Série	●	-
9P9	Signal sonore et lumineux de ceintures avant non bouclées et signal lumineux de ceintures arrière non bouclées	Série	-	●
IL0	Sans avertisseur acoustique pour marche arrière engagée	Série	●	●
7K3	Système de contrôle de la pression des pneus (mesure directe)	Série	●	●
IL2	Avertisseur acoustique pour marche arrière engagée, désactivable	324 €	○	○
2A7	Désactivation mode transport	0 €	○	○
Extensions de garantie				
EA9	Extension de garantie : durée 2 + 3 ans, kilométrage maximal 150 000 km	Série	●	●
EJ8	Extension de garantie avec kilométrage maximal étendu à 200 000 km	740 €	○	○
EB9	Extension de garantie avec kilométrage maximal étendu à 250 000 km	1 180 €	○	○

(●) De série. (○) En option. (-) Non disponible. Malgré le soin apporté à ce programme de commande, celui-ci ne peut être complètement exhaustif. Toute configuration devra au préalable être validée par le configurateur Volkswagen Véhicules Utilitaires. Dans le cas contraire, la marque ne pourra pas être tenue responsable en cas non constructibilité et données de consommation et émissions de CO2 différentes.

Options

Pour toujours plus de personnalisation

		Prix (HT)	Simple Cabine Business	Double Cabine Business
Jantes & Pneumatiques				
41W	4 jantes en acier 6 1/2 J x 16 avec charge de 1050 kg, couleur gris clair (roues simples à l'arrière)	Série	●	●
41X	6 jantes en acier 5,5J x 16, en Argent (pneus jumelés à l'arrière)	Série	●	●
Q68	Pneus 205/75 R 16 C 113/111, à résistance au roulement optimisée	Série	●	●
Q70	Pneus 235/65 R 16 C 115/113 R, à résistance au roulement optimisée	0 €	○	○
VG0	Pneus été	Série	●	●
VG2	Pneus M+S	232 €	○	○
ZR8	Roue de secours (jantes en acier) avec pneu normal, ainsi qu'outillage de bord et cric	Série	●	●

1

2

3

1 Jantes en acier 16" en noir
2 Jantes en acier 16" en argent
3 Jantes alliage léger 17" 'Lismore'

(●) De série. (○) En option. (–) Non disponible. Malgré le soin apporté à ce programme de commande, celui-ci ne peut être complètement exhaustif. Toute configuration devra au préalable être validée par le configurateur Volkswagen Véhicules Utilitaires. Dans le cas contraire, la marque ne pourra pas être tenue responsable en cas non constructibilité et données de consommation et émissions de CO2 différentes.

Peintures

Pour toujours plus de personnalisation

		Prix (HT)	Simple Cabine Business	Double Cabine Business
Peintures unies				
B4B4	Blanc Candy	0 €	○	○
0P0P	Océan Intense	0 €	○	○
4B4B	Rouge Cerise	0 €	○	○
6U6U	Gris Ascot	0 €	○	○
E3E3	Orangé Brillant	0 €	○	○
Peinture métallisée				
X3X3	Gris Indium	1 590 €	○	○
F0F0	Oyster Silver	1 590 €	○	○
Peinture nacrée				
2T2T	Noir Intense	1 590 €	○	○

Cliquez sur ce symbole pour voir le visuel correspondant

(●) De série. (○) En option. (–) Non disponible. Malgré le soin apporté à ce programme de commande, celui-ci ne peut être complètement exhaustif. Toute configuration devra au préalable être validée par le configurateur Volkswagen Véhicules Utilitaires. Dans le cas contraire, la marque ne pourra pas être tenue responsable en cas non constructibilité et données de consommation et émissions de CO2 différentes.

Versions précédentes à l'image

Peintures

Pour toujours plus de personnalisation

Peintures spéciales		Prix (HT)	Simple Cabine Business	Double Cabine Business
Attention : Oblige 2JB pare-chocs intégralement non peint				
9775	Blanc Pur	725 €	○	○
9904	Blanc Gris (R9002)	725 €	○	○
9911	Blanc Signalisation R9016	725 €	○	○
9584	Bleu	1 195 €	○	○
9503	Bleu Ciel R5015	1 195 €	○	○
9521	Bleu Clair R5012	1 195 €	○	○
9506	Bleu Danois	725 €	○	○
9500	Bleu de Sécurité R5005	1 195 €	○	○
9563	Bleu Signalisation R5017	1 195 €	○	○
9552	Bleu Gentiane R5010	1 195 €	○	○
9504	Bleu Glacier	1 195 €	○	○
9515	Bleu Indien	725 €	○	○
9561	Bleu Moyen	1 195 €	○	○
9526	Bleu Outremer R5002	1 195 €	○	○
9543	Bleu Saphir R5003	725 €	○	○
9528	Bleu Turquoise	1 195 €	○	○

(●) De série. (○) En option. (–) Non disponible. Malgré le soin apporté à ce programme de commande, celui-ci ne peut être complètement exhaustif. Toute configuration devra au préalable être validée par le configurateur Volkswagen Véhicules Utilitaires. Dans le cas contraire, la marque ne pourra pas être tenue responsable en cas non constructibilité et données de consommation et émissions de CO2 différentes.

Peintures spéciales		Prix (HT)	Simple Cabine Business	Double Cabine Business
Attention : Oblige 2JB pare-chocs intégralement non peint				
9801	Gris Argent R7001	1 195 €	○	○
9708	Brun UPS	1 195 €	○	○
9703	Gris Clair	1 195 €	○	○
9704	Gris Clair R7035	1 195 €	○	○
9728	Gris Flanelle	725 €	○	○
9701	Gris Pur	1 195 €	○	○
9706	Gris Noir R7021	1 195 €	○	○
9135	Ivoire R1014	725 €	○	○
9110	Ivoire Clair R1014	955 €	○	○
9129	Jaune	1 195 €	○	○
9158	Jaune	955 €	○	○
9163	Jaune AA	1 195 €	○	○
9141	Jaune Chrome	725 €	○	○
9115	Jaune Colza	725 €	○	○
9161	Jaune Genêt R1032	955 €	○	○
9121	Jaune Inca	1 195 €	○	○
9972	Reflet d'Argent Métallisé	4 600 €	○	○
9614	Vert Ontario	1 195 €	○	○

Peintures

Pour toujours plus de personnalisation

Peintures spéciales		Prix (HT)	Simple Cabine Business	Double Cabine Business
Attention : Oblige 2JB pare-chocs intégralement non peint				
9173	Jaune Miel R1005	1 490 €	○	○
9159	Jaune Or R1004	1 195 €	○	○
9144	Jaune de Sécurité R1003	1 195 €	○	○
9114	Jaune Shell	955 €	○	○
9118	Jaune Signalisation R1023	1 195 €	○	○
9105	Jaune Soufre R1016	955 €	○	○
9167	Jaune Zinc R1018	725 €	○	○
9107	Jaune Sunny	1 490 €	○	○
9207	Orange Sanguine R2002	1 195 €	○	○
9205	Orangé	1 195 €	○	○
9209	Orangé	1 195 €	○	○
9234	Orangé Foncé R2011	955 €	○	○
9220	Orangé Jaune R2000	725 €	○	○
9307	Rouge Carmin R3002	1 195 €	○	○
9306	Rouge Coca	1 195 €	○	○
9362	Rouge Feu R3000	725 €	○	○

Peintures spéciales		Prix (HT)	Simple Cabine Business	Double Cabine Business
Attention : Oblige 2JB pare-chocs intégralement non peint				
9313	Rouge Paprika	725 €	○	○
9323	Rouge Signalisation R3020	1 195 €	○	○
9310	Rouge Tornado	725 €	○	○
9654	Limette	725 €	○	○
9620	Vert Bronze R6031	1 195 €	○	○
9653	Vert Escorial	1 195 €	○	○
9608	Vert Feuillage R6002	725 €	○	○
9682	Vert Foncé	1 195 €	○	○
9644	Vert Frise	725 €	○	○
9676	Vert Industrie	1 195 €	○	○
9618	Vert Jaune R6018	1 195 €	○	○
9680	Vert Menthe R6029	1 195 €	○	○
9659	Vert Mousse R6005	1 195 €	○	○
9605	Vert Opale	1 195 €	○	○

(●) De série. (○) En option. (–) Non disponible. Malgré le soin apporté à ce programme de commande, celui-ci ne peut être complètement exhaustif. Toute configuration devra au préalable être validée par le configurateur Volkswagen Véhicules Utilitaires. Dans le cas contraire, la marque ne pourra pas être tenue responsable en cas non constructibilité et données de consommation et émissions de CO2 différentes.

Habillages

Trouvez votre combinaison idéale

		Prix (HT)	Crafter Business
Sellerie			
N0L	Garnitures de siège en tissu, dessin “Austin”	–	●
N0C	Garnitures de siège en bi-matière, dessin “Mesh”	67 €	○
N1C	Garnitures de siège en tissu robuste, dessin “Marathon” **Attention** : seulement pour les sièges de la 1ère rangée	167 €	○
N2C	Garnitures de siège en tissu, dessin “Memphis”	0 €	○
Sièges / tableau de bord haut-bas / plancher			
AS	Noir titane/noir titane-palladium/ gris perle	–	○
AL	Palladium-noir titane/noir titane- palladium/gris perle	–	○

1

2

3

4

1 Sellerie en tissu “Austin” - N0L
2 Sellerie en bi-matière “Mesh” - N0C
3 Sellerie en tissu robuste “Marathon” - N1C
4 Sellerie en tissu “Memphis” - N2C

(●) De série. (○) En option. (–) Non disponible. Malgré le soin apporté à ce programme de commande, celui-ci ne peut être complètement exhaustif. Toute configuration devra au préalable être validée par le configurateur Volkswagen Véhicules Utilitaires. Dans le cas contraire, la marque ne pourra pas être tenue responsable en cas non constructibilité et données de consommation et émissions de CO2 différentes.

Caractéristiques techniques

Traction

	2.0 TDI 140 ch	2.0 TDI 163 ch	2.0 TDI 177 ch			
Longueur	**L3**	**L4**	**L3**		**L4**	
Type de cabine	**Simple cabine**	**Simple cabine**	**Simple cabine**	**Double Cabine**	**Simple cabine**	**Double Cabine**
Moteurs	Common-Rail à injection directe / Biturbo	Common-Rail à injection directe / Biturbo	Common-Rail à injection directe / Biturbo			
Cylindrée, cm³	1 968	1 968	1 968			
Puissance maximum, (kW) ch à tr/mn	177 (130) à 3600	163 (120) à 3600	177 (130) à 3600			
Couple maximum, Nm à tr/mn	410 Nm / 1300 - 2000 1/min	410 Nm / 1500 - 2000 1/min	410 Nm / 1300 - 2000 1/min			
Norme d'émissions antipollution	Euro 6	Euro VI	Euro 6			
Boîte de vitesses	BVM6/BVA8	BVM6/BVA8	BVM6/BVA8			
Batterie, A (Ah)	420 (70)	420 (70)	420 (70)			
Alternateur, A	180	180	180			
Capacité du réservoir, L	75	75	75			
Capacité du réservoir AdBlue, L	env. 17	18	env. 17			
Poids (kg)						
PTAC (kg)	3500	3500	3500	3500	3500	3500
Poids à vide (kg)	2244	2048 (BVM6) / 2079 (BVA8)	2253	2390	2341	2476
Poids à vide sur essieu AV	1379	1427 (BVM6) / 1464 (BVA8)	1388	1435	1468	1527
Poids à vide sur essieu AR	789	546 (BVM6) / 541 (BVA8)	790	879	798	873
Charge utile (kg)[2]	1256	1452 (BVM6) / 1420 (BVA8)	1247	1110	1159	1024
Charge maxi par essieu avant	1800	2100	1800	1800	1800	2100
Charge maxi par essieu arrière	2100	2100	2100	2100	2100	2100
Charge remorquable freinée	3000	3000	3000	3000	3000	3000
Poids admissible sur la flèche d'attelage	ND	ND	ND	ND	ND	ND
Poids des plateaux	ND	ND	ND	ND	ND	ND
PTRA	6000	6000	6000	6000	6000	6000
Pneumatiques						
Pneumatiques (résistance au roulement optimisée)	205/75 R16 C 113/111	205/75 R16 C 113/111	205/75 R16 C 113/111			
Système de freinage (mm)						
Disques avant / arrière	300 x 28 / 300 x 28	300 x 28 / 300 x 28	300 x 28 / 300 x 28			
Puissance fiscale						
Puissance fiscale, CV[1]	7	7	7			

[1]Selon la configuration, le modèle peut afficher une puissance fiscale de 5 à 7 CV fiscaux.
[2]Les valeurs de charge utile mentionnées sont données hors poids du carrossage.

A compter du 1er mars 2020, les consommations/émissions CO2 mixtes cycle WLTP désignent les données applicables en fonction de la finition choisie hors options. Veuillez-vous référer au configurateur du site web afin de connaître les émissions de CO2 et la consommation de carburant WLTP de la configuration précise choisie, options incluses. Les véhicules destinés à être carrossés (non finis) ne disposent pas de données WLTP du constructeur car elles dépendent de la carrosserie montée ultérieurement. Poids à vide minimal donné avec chauffeur, véhicule équipé d'un plateau et avec 90% du plein de carburant. La présence d'options peut augmenter le poids à vide du véhicule entrainant une augmentation de la consommation et des émissions ainsi qu'une diminution de la charge utile du véhicule. La boîte de vitesses automatique augmente le poids à vide de 32 kg / diminuant la charge utile de 32 kg.

Caractéristiques techniques

Propulsion

	2.0 TDI 163 ch			
Essieu arrière	Roues jumelées			
Longueur	L3*		L4*	
Type de cabine	Simple cabine	Double Cabine	Simple cabine	Double Cabine
Moteurs	Common-Rail à injection directe / Biturbo			
Cylindrée, cm³	1 968			
Puissance maximum, (kW) ch à tr/mn	163 (120) à 3600			
Couple maximum, Nm à tr/mn	410 à 1500 -2000 1/min			
Norme d'émissions antipollution	Euro VI			
Boîte de vitesses	BVM6			
Batterie, A (Ah)	420 (70)			
Alternateur, A	180			
Capacité du réservoir, L	75			
Capacité du réservoir AdBlue, L	env.17			
Poids (kg)				
PTAC (kg)	3500 (5000)[1]	3500 (5000)[1]	3500 (5000)[1]	3500 (5000)[1]
Poids à vide (kg)	2269	2435	2315	2486
Poids à vide sur essieu AV	1373	1140	1440	1513
Poids à vide sur essieu AR	821	920	799	897
Charge utile (kg)[2]	1231 (2731)[1]	1065 (2565)[1]	1185 (2685)[1]	1014 (2514)[1]
Charge maxi par essieu avant	2100	2100	2100	2100
Charge maxi par essieu arrière	2250	2250	2250	2250
Charge remorquable freinée	3500	3500	3500	3500
Poids admissible sur la flèche d'attelage	140			
Poids des plateaux	ND	ND	ND	ND
PTRA	7000	7000	7000	7000
Pneumatiques				
Pneumatiques (résistance au roulement optimisée)	205/75 R16 C 113/111			
Système de freinage (mm)				
Disques avant / arrière	300 x 28 / 300 x 28			
Puissance fiscale				
Puissance fiscale, CV[1]	7			

	Crafter benne (GRUAU)			Crafter caisse grand volume (LABBÉ by GRUAU)		
	Crafter L3 Benne simple W61	**Crafter L3** Benne + coffre W73	**Crafter L4** Benne + coffre W74	**Crafter L4** Caisse grand volume Déménagement Déflecteur W77	**Crafter L4** Caisse grand volume Déménagement Capucine W78	**Crafter L4** Caisse grand volume Messagerie avec Déflecteur W79
Charge utile restante avec chauffeur (kg)	625	515	405	380	375	390

***Attention** : La vitesse maximale des Crafter propulsion roues jumelées L3 et L4 est auto-limitée à 130 km/h.
[1]Selon la configuration, le modèle peut afficher une puissance fiscale de 5 à 7 CV fiscaux. Pour les versions non détarées administrativement à 3,5t.
[2]Les valeurs de charge utile mentionnées sont données hors poids du carrossage.

Les consommations/émissions CO2 mixtes cycle WLTP désignent les données applicables en fonction de la finition choisie hors options. Veuillez-vous référer au configurateur du site web afin de connaître les émissions de CO2 et la consommation de carburant WLTP de la configuration précise choisie, options incluses. Les véhicules destinés à être carrossés (non finis) ne disposent pas de données WLTP du constructeur car elles dépendent de la carrosserie montée ultérieurement. Poids à vide minimal donné avec chauffeur et avec 90% du plein de carburant. La présence d'options peut augmenter le poids à vide du véhicule entrainant une augmentation de la consommation et des émissions ainsi qu'une diminution de la charge utile du véhicule. La boîte de vitesses automatique augmente le poids à vide de 32 kg / diminuant la charge utile de 32 kg.

Caractéristiques techniques

4MOTION

	2.0 TDI 163 ch
Essieu arrière	**Roues simples**
Longueur	**L3***
Type de cabine	**Simple cabine**
Moteurs	Common-Rail à injection directe / Biturbo
Cylindrée, cm³	1 968
Puissance maximum, (kW) ch à tr/mn	163 (120) à 3600
Couple maximum, Nm à tr/mn	410 Nm / 1500 - 2000 1/min
Norme d'émissions antipollution	Euro VI
Boîte de vitesses	BVA8
Batterie, A (Ah)	420 (70)
Alternateur, A	180
Capacité du réservoir, L	75
Capacité du réservoir AdBlue, L	18
Poids (kg)	
PTAC (kg)	3500
Poids à vide (kg)	2154
Poids à vide sur essieu AV	1450
Poids à vide sur essieu AR	629
Charge utile (kg)[2]	1346
Charge maxi par essieu avant	2100
Charge maxi par essieu arrière	2100
Charge remorquable freinée	3000
Poids admissible sur la flèche d'attelage	ND
Poids des plateaux	ND
PTRA	6000
Pneumatiques	
Pneumatiques (résistance au roulement optimisée)	205/75 R16 C 113/111
Système de freinage (mm)	
Disques avant / arrière	300 x 28 / 300 x 28
Puissance fiscale	
Puissance fiscale, CV[1]	7

***Attention** : La vitesse maximale des Crafter propulsion roues jumelées L3 et L4 est auto-limitée à 130 km/h.
[1]Selon la configuration, le modèle peut afficher une puissance fiscale de 5 à 7 CV fiscaux. Pour les versions non détarées administrativement à 3,5t.
[2]Les valeurs de charge utile mentionnées sont données hors poids du carrossage.

Les consommations/émissions CO2 mixtes cycle WLTP désignent les données applicables en fonction de la finition choisie hors options. Veuillez-vous référer au configurateur du site web afin de connaître les émissions de CO2 et la consommation de carburant WLTP de la configuration précise choisie, options incluses. Les véhicules destinés à être carrossés (non finis) ne disposent pas de données WLTP du constructeur car elles dépendent de la carrosserie montée ultérieurement. Poids à vide minimal donné avec chauffeur et avec 90% du plein de carburant. La présence d'options peut augmenter le poids à vide du véhicule entrainant une augmentation de la consommation et des émissions ainsi qu'une diminution de la charge utile du véhicule. La boîte de vitesses automatique augmente le poids à vide de 32 kg / diminuant la charge utile de 32 kg.

Le courant passera toujours entre votre véhicule et vous.
Une carte, une application : de nombreux avantages.

Avec la carte et l'App Charge&Fuel, vous pouvez faire le plein ou recharger facilement votre véhicule hybride ou électrique dans toute l'Europe.

Carte **uniquement** destinée aux **professionnels**.

	Frais mensuels	Recharge IONITY
FLEX	**3,50 €** (HT)	**0,59 €** (HT) / kWh
ADVANCED	**6,00 €** (HT)	**0,59 €** (HT) / kWh
PRO	**11,00 €** (HT)	**0,41 €** (HT) / kWh

Téléchargez l'application

Pour plus d'informations sur la carte et l'App :
Tél : +33 6 74 12 48 15
Mail : julien.dupas@vwfs.com

Une seule carte pour faire le plein de carburant ou effectuer la recharge de votre véhicule.

Plus de 1 860 stations-service accessibles en France.

Plus de 99 000 bornes accessibles en France
(dont les bornes IONITY et Total Energies)

En quelques clics, trouvez la borne la plus proche de vous et accédez à de nombreuses autres fonctionnalités.

Recevez une facture (HT disponible pour les transactions en France) mensuelle récapitulant vos consommations et permettant de visualiser lieu, date et coût de chaque transaction.

Label pneumatiques

Réglementation étiquetage pneumatiques

La Réglementation européenne (Règlement EU 2020/740) sur les labels des pneumatiques évolue au 1er Mai 2021.

- Vous pouvez retrouver l'étiquetage des pneumatiques proposés de série ou en option sur le **configurateur en ligne**.
- Une fois sur le configurateur vous pouvez sélectionner les pneumatiques que vous souhaitez puis cliquer sur « détail » pour obtenir des informations sur les pneumatiques.
- Toutes les informations concernant nos pneumatiques sont accessibles sur le site Volkswagen Véhicules Utilitaires : **https://www.volkswagen-utilitaires.fr/fr/entretenir/roues-et-pneumatiques.html**

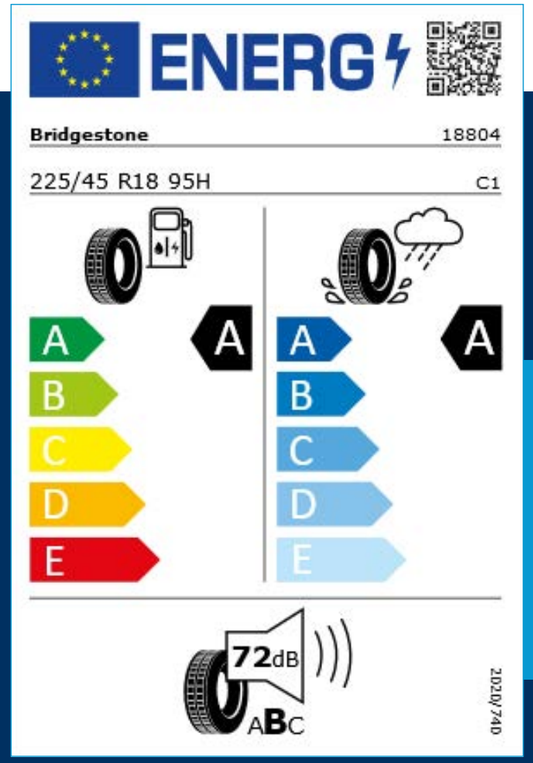

L'étiquetage Européen comprend :
- La marque
- Les dimensions et indices de charge et de vitesse
- Classification d'efficacité énergétique, en fonction de la résistance au roulement
- Classification d'efficacité au freinage sur sol mouillé
- Notation bruits en dB et classement notes de A → C
- Label pneus neige ou verglas

Les pneumatiques ne sont pas fabriqués par Volkswagen.
La documentation relative aux pneumatiques a été élaborée par le fournisseur de pneumatiques en application du règlement (UE) 2020/740.

Dimensions

Crafter Châssis

	L3SC		L3DC		L4SC		L4DC	
Longueurs carrossables	Mini	Maxi	Mini	Maxi	Mini	Maxi	Mini	Maxi
Z (mm)	5 996	6 440	5 996	6 223	6 846	8 184	6 846	7 735
W (mm)	3 411	3 944	2 700	2 719	4 300	5 480	3 500	4 231
X (mm)	1 356*	1 564	1 356*	1 564	1 356*	2 694	1 356*	2 245
Diamètre de braquage, m	13,9[1] / 14,2[2]		13,9[1] / 14,2[2]		16,9		16,9	

SC : Simple Cabine - **DC** : Double Cabine - charge maxi essieu avant ≤ 1800[1] / charge maxi essieu avant > 1800[2]

L3SC (Châssis nu + plateau)

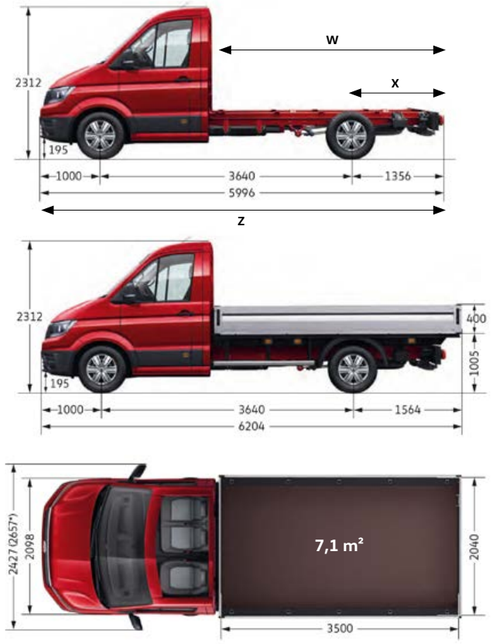

L3DC (Châssis nu + plateau)

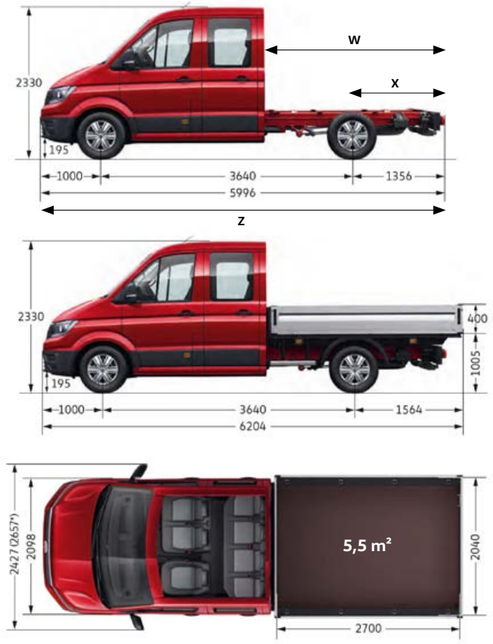

L4SC (Châssis nu + plateau)

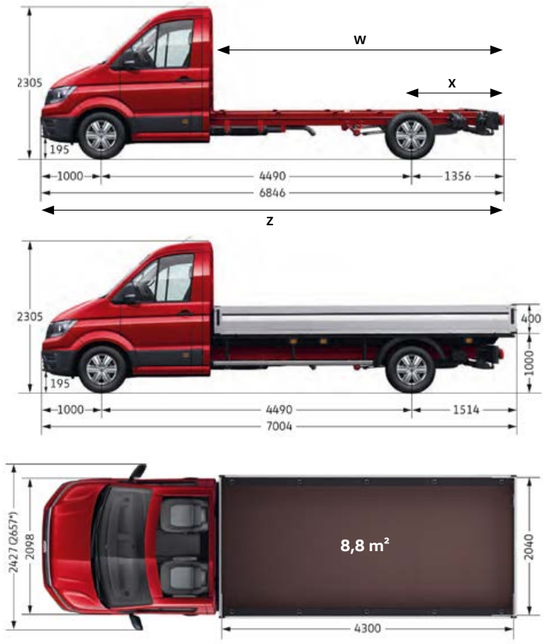

L4DC (Châssis nu + plateau)

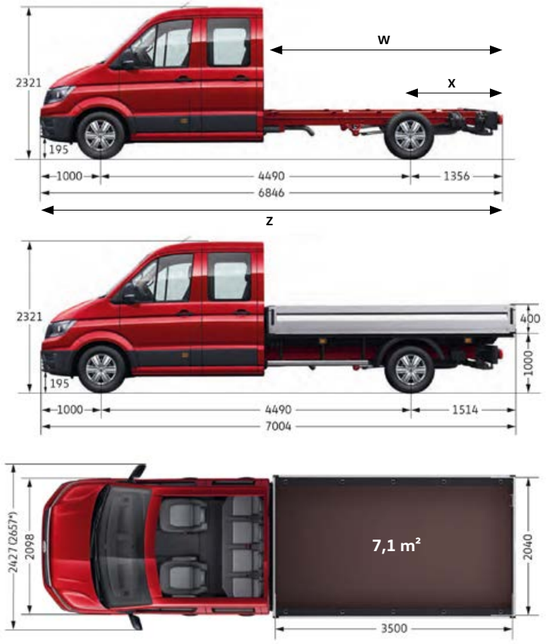

*Cette valeur s'applique aux extensions optionnelles de rétroviseurs

Dimensions

Crafter Châssis avec option plateau

	L3SC option plateau	L3DC option plateau	L4SC option plateau	L4DC option plateau	L5SC option plateau
Surface utile m²	7,1	5,5	8,8	7,1	9,6
Diamètre de braquage, m charge maxi essieu avant ≤ 1800[1] / charge maxi essieu avant > 1800[2]	13,9[1] / 14,2[2]	13,9[1] / 14,2[2]	16,9	16,9	16,9

SC : Simple Cabine - **DC** : Double Cabine

L3SC option plateau

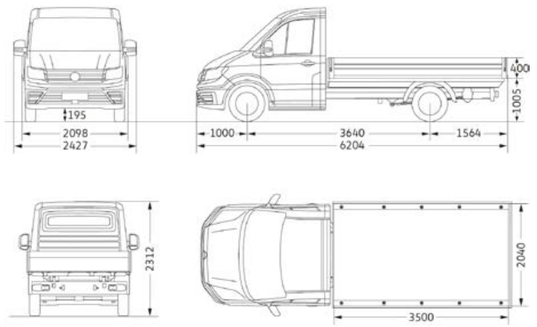

L3DC option plateau

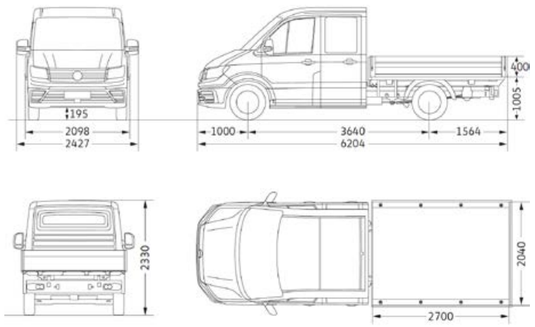

L4SC option plateau

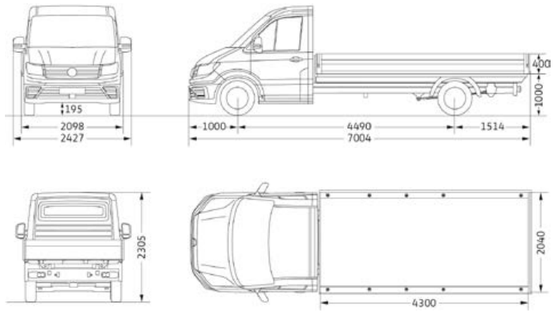

L4DC option plateau

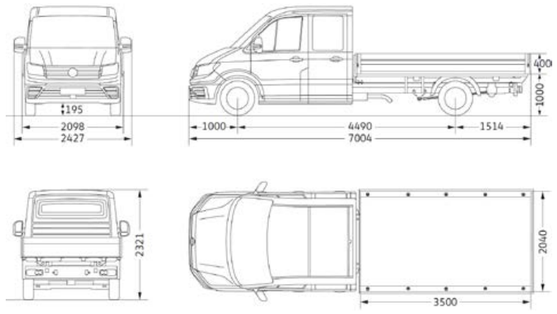

L5SC option plateau

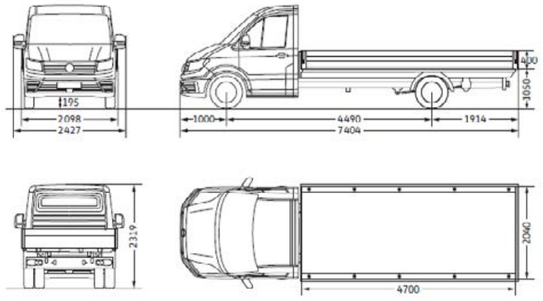

Un prestataire unique
pour tous vos véhicules

CarePort | Service & Mobilité

Une seule mensualité – tout inclus

Être compétitif est essentiel aujourd'hui. Et lorsqu'on est une entreprise en mouvement, aussi bien sur la route que dans ses ambitions, il est indispensable de pouvoir compter sur des outils fiables, pensés pour plus d'efficacité de performance. C'est pourquoi Volkswagen Véhicules Utilitaires répond aux attentes et aux besoins des professionnels en construisant des véhicules toujours plus efficaces. Aujourd'hui, Volkswagen vous propose CarePort[1] : une solution d'assurances et de prestations de services complète pour vous permettre de vous concentrer pleinement sur votre activité professionnelle. Gérez, financez et assurez votre flotte en choisissant parmi l'ensemble de notre offre de prestations, les services répondant à vos besoins et CarePort s'occupera de tout pour vous.

Rendez-vous chez votre Distributeur Volkswagen Véhicules Utilitaires pour toutes informations complémentaires, ou sur notre site internet sur www.volkswagen-utilitaires.fr, rubrique "CarePort".

CarePort Individual pour les clients professionnels[2]

Financement/ Location Longue Durée	Assurance et bien plus	Services	Mobilité
Crédit classique	Assurance Auto[3]	Extension de garantie[6]	Véhicule de remplacement[8]
Crédit bail	Assurance décès, incapacité et perte d'emploi[4]	Maintenance[7]	
Location Longue Durée	Garantie Capital Auto[5] Perte financière[5]		

Solution CarePort Pro

Solution CarePort Pro, c'est une offre de location longue durée complète et avantageuse. Sans apport et de 12 à 60 mois, profitez du véhicule utilitaire Volkswagen de votre choix ainsi que d'un ensemble de services compris vous garantissant une mobilité maximale. Résultat : votre maîtrise des coûts est totale, votre sérénité aussi. Une offre unique, réservée aux professionnels avertis.

Garantie
- Applicable pour toute panne relative au dysfonctionnement d'une pièce ou d'un organe du véhicule.
- Prise en charge dès le premier euro, sans franchise et sans vétusté dans la limite de 240 000 km.

Maintenance
- Sécurité maximale grâce aux entretiens et contrôles réguliers du véhicule.
- Prise en charge des opérations de maintenance prévues dans le carnet d'entretien du véhicule.
- Aucune avance de frais auprès de 700 réparateurs agréés Volkswagen Group France.

Assistance
- Assistance 24h sur 24 et 7 jours sur 7 par téléphone, partout en France et dans certains pays européens.
- Prise en charge du véhicule sur place, pour réparation ou rapatriement.

Véhicule de remplacement
- Mise à disposition immédiate d'une solution de mobilité.
- Applicable en cas d'événements entraînant l'immobilisation du véhicule : panne mécanique, accident, vol, tentative de vol, perte totale ou opération d'entretien.

Perte financière
- Solde du contrat financier en cas de sinistre (vol ou perte).

1) CarePort est une marque déposée de Volkswagen Véhicules Utilitaires en coopération avec Volkswagen Bank GmbH, Volkswagen Leasing GmbH, Autoversicherung AG et Volkswagen Versicherungs Service, Succursale de Volkswagen Versicherungsdienst GmbH
2) La disponibilité, les services et la possibilité de combiner les prestations peuvent varier en fonction de vos exigences individuelles et des conditions contractuelles, de la nature, de l'utilisation, du mode d'acquisition et de l'autorisation de mise en circulation de votre Véhicule Utilitaire Volkswagen.
3) Assurance souscrite auprès d'AXA France IARD, S.A. au capital de 214 799 030 € - 26 rue Drouot 75009 PARTIS N° 722 057 460 RCS Paris par l'intermédiaire de SATEC ODL ASSURANCES, S.A au capital de 25 244 877,42 € - 24 rue Cambacérès 75008 PARIS – Tél. : 01 42 80 15 03 – Fax : 01 70 60 11 13, Entreprises régies par le Code des assurances.
4) Assurance Décès Incapacité Perte d'Emploi issue de la convention d'assurance collective n° 2420/593 souscrite auprès de Cardif Assurance Vie S.A au capital social de 688 507 760 €, N°732 028 154 RCS Paris et Cardif Assurances Risques Divers S.A au capital social de 14 784 000 €, N°308 896 547 RCS Paris, Siège social : 1 Boulevard Haussmann – 75009 Paris.
5) Assurance souscrite auprès de COVEA FLEET S.A., à Directoire et conseil de surveillance au capital de 93 714 549 € RCS Le Mans B 342 815 339 – 160 rue Henri Champion – 72100 LE MANS, Entreprise régie par les Code des assurances, 61 rue Taitbout 75009 PARIS.
6) Garantie souscrite auprès de VOLKSWAGEN VERSICHERUNG AG – S.A. de droit allemand – Capital social : 50 000 € - Succursale France : Paris Nord 2, 22 avenue des Nations – Bat Rostand – 93420 Villepinte – RCS Bobigny 529 212 912 – Société d'assurance régie par le Code des assurances. Garantie souscrite auprès d'Opteven Assurances, Société d'assurance et d'assistance au capital de 5 335 715 € , dont le siège social est situé 35-37 rue L. Guérin, 69100 Villeurbanne, RCS Lyon N°379 954 886 régie par le Code des assurances.
7) Le " Contrat de Maintenance " applicable aux clients professionnels fait l'objet d'un contrat souscrit par Volkswagen Bank GmbH auprès de Opteven Assurances, d'assurance et d'assistance au capital de 5 335 715 €, dont le siège social est situé 35-37 rue L. Guérin, 69100 Villeurbanne. RCS Lyon N° 379 954 886 régie par le code des assurances et soumise au contrôle de l'ACP et Opteven Services, S.A. au capital de 365 878 €, immatriculée au Registre du Commerce et des Sociétés de Lyon sous le numéro B 333 375 426, dont le siège social est situé 35-37 rue L. Guérin – 69100 Villeurbanne.
8) Les prestations sont fournies par EUROP ASSISTANCE France 1 promenade de la Bonnette, 92230 Gennevilliers, entreprise régie par le Code des assurances, S.A. au capital de 23 601 857 €, RCS Nanterre 451 366 405.
Un crédit vous engage et doit être remboursé. Vérifiez vos capacités de remboursement avant de vous engager.

Véhicules Utilitaires

Le Crafter Châssis

Volkswagen France
Direction de VOLKSWAGEN Group France
BP 62 – 02601 Villers-Cotterêts Cedex

www.volkswagen.fr

LE TRI + FACILE
BAC DE TRI

Remarque.
Les voitures photographiées dans ce catalogue comportent des équipements et des accessoires en option. Les automobiles Volkswagen étant commercialisées dans le monde entier, leurs caractéristiques peuvent différer d'un pays à l'autre. Pour la définition exacte des modèles disponibles en France, veuillez consulter votre Partenaire Volkswagen. D'autre part, Volkswagen se réserve le droit de modifier à tout moment et sans préavis le modèle décrit dans ce catalogue. Malgré le soin apporté à sa réalisation, celui-ci ne peut constituer un document contractuel.

Votre Partenaire Volkswagen

VOLKSWAGEN Group France RC Soissons B 602 025 538